# Fahrradhaltesystem
## Comfort Class Plus

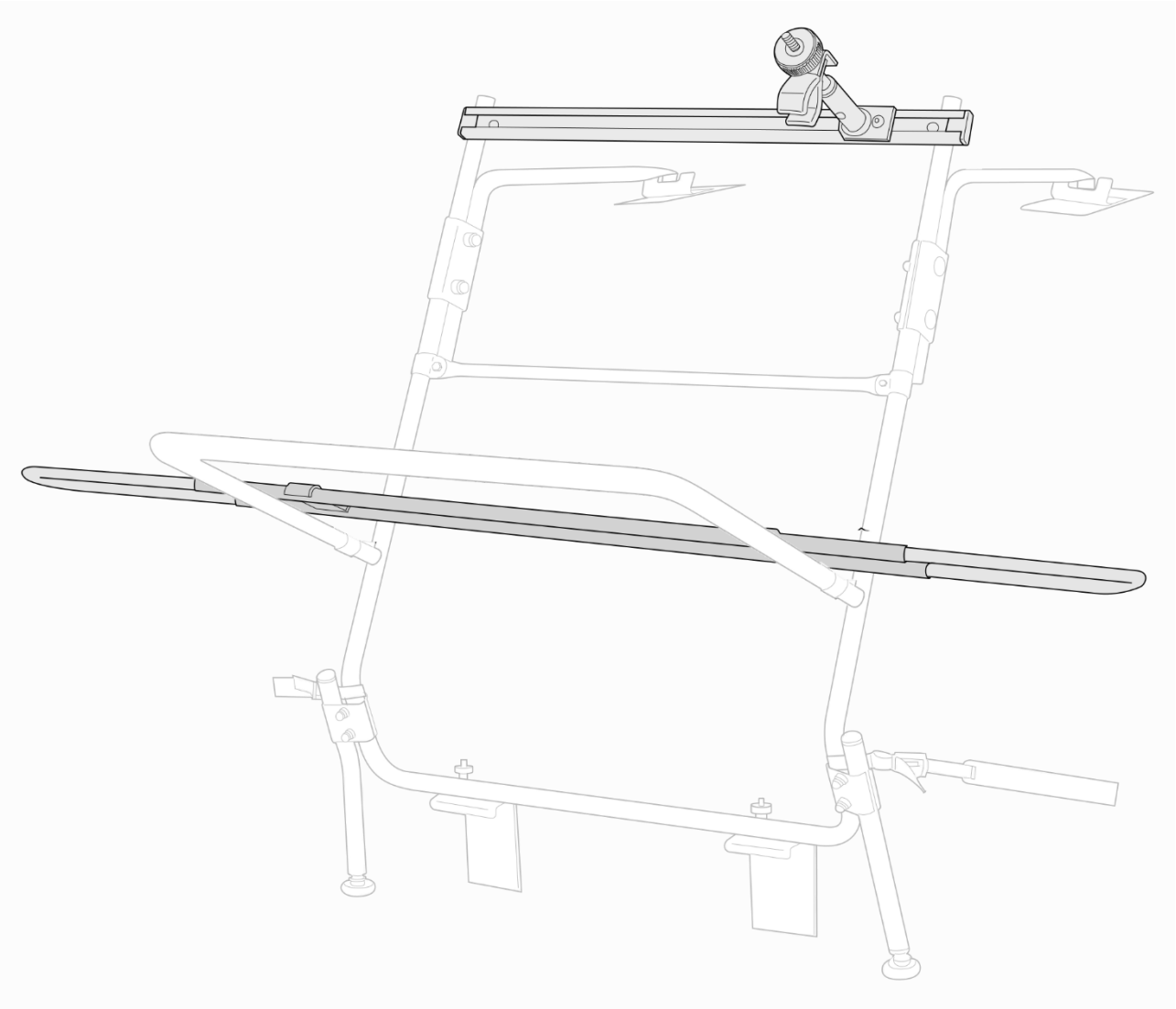

PAULCHEN System

Montageanleitung

Art.-Nr.: 4010

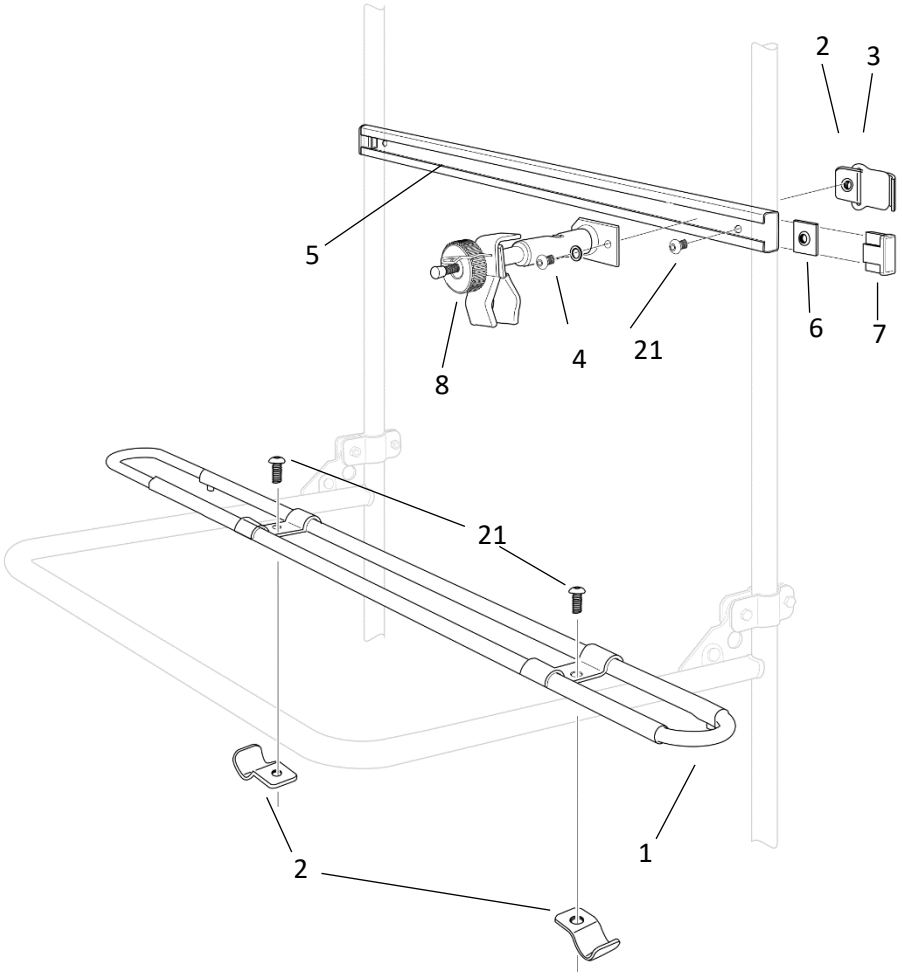


| Nr. | Bezeichnung | | Menge |
|---|---|---|---|
| 1 | Teleskopschiene 7cm | | 1 |
| 2 | Gewindeschelle | | 4 |
| 3 | Gewindeschellen Gummi | | 4 |
| 4 | Sechsrundschraube M8 x 12mm | | 1 |
| 5 | C-Schiene 67,5cm | | 1 |
| 6 | Flachmutter | | 1 |
| 7 | Endkappe für C-Schiene | | 2 |
| 8 | Standardhalter I | | 1 |
| 10 | Schutzgummi für das Gewinde | | 1 |
| 11 | Innensechskantschlüssel 5 mm | | 1 |
| 20 | Innensechskantschlüssel 3 mm | | 1 |
| 21 | Sechsrundschraube M8 x 16mm | | 4 |
| | **Teleskopschienen-Adapter** | | |
| 12 | Teleskopschienen-Adapterauflage | | 1 |
| 13 | Distanzstück | | 1 |
| 14 | Teleskopschienen-Adapterschelle | | 1 |
| 15 | Schlossschraube M6 x 20mm | | 1 |
| 16 | Unterlegscheibe | | 1 |
| 17 | Sicherheitsmutter M6 | | 1 |
| 18 | Schutzkappe M6 | | 1 |
| 19 | Gurt 45 cm | | 2 |

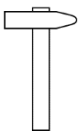

| | |
|---|---|
| DE | Benötigt wird ein Sechsrundschlüssel TR40 und ein Hammer |
| EN | Required a 6lobe TR40 key and a hammer |

# Sicherheitshinweise

- Das Heckträgersystem ist für den Transport von Fahrrädern mit Standardrahmen geeignet. Sollte das Fahrrad einen anderen Rahmen haben, befestigen sie das Rad zusätzlich mit einem Spanngurt zum Träger.

- Träger, die mit einem Schloss angebracht werden, müssen sich stets in verriegelter Position befinden. Der Schlüssel muss abgezogen und während des Transports im Inneren des Fahrzeugs aufbewahrt werden.

- Die Rändelmuttern der Fahrradhalter müssen auch ohne Fahrrad Fest angezogen werden.

- Paulchen System übernimmt keine Haftung für Schäden an Carbon-Rahmen oder -Gabeln während der Montage und / oder der Nutzung des Trägers.

- Beladen Sie das Heckträgersystem so, dass das Fahrrad mit dem größten Gewicht zuerst geladen wird. Danach bitte das leichtere Fahrrad laden.

# Hinweise

## Attention

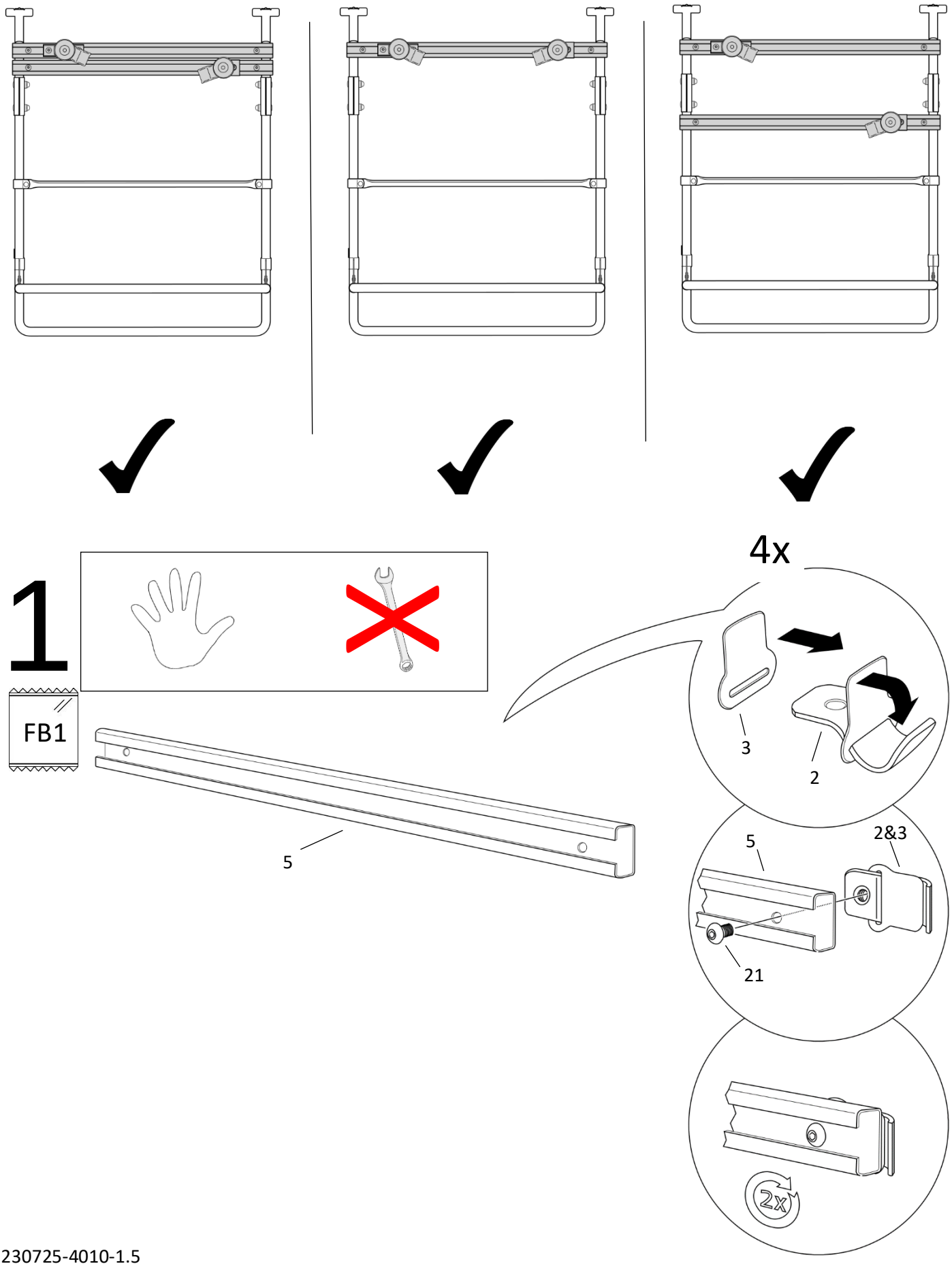


230725-4010-1.5

2

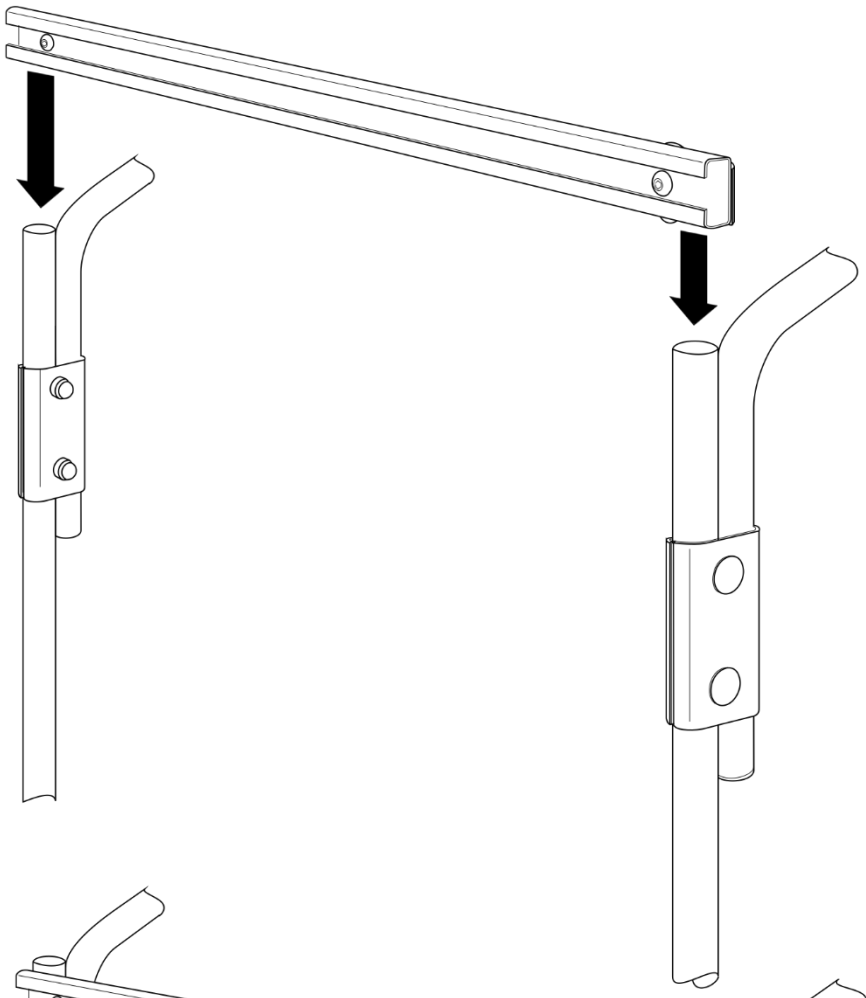

3

FB4

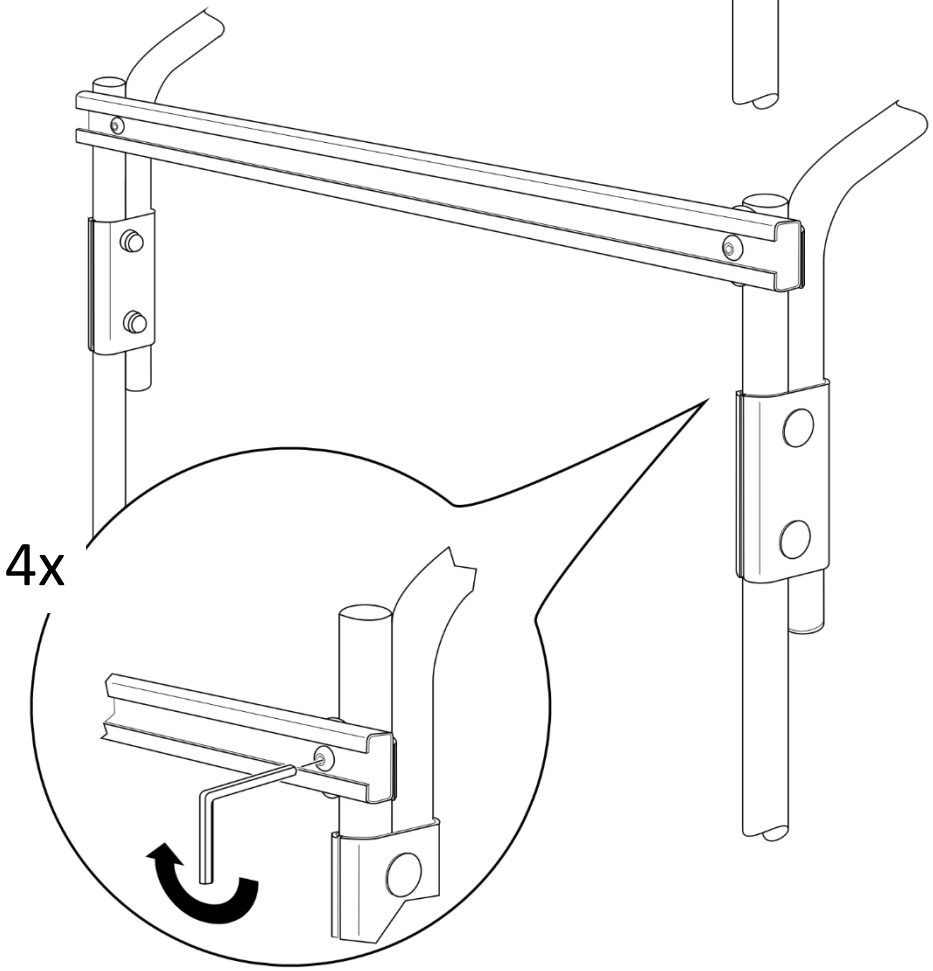

# 4

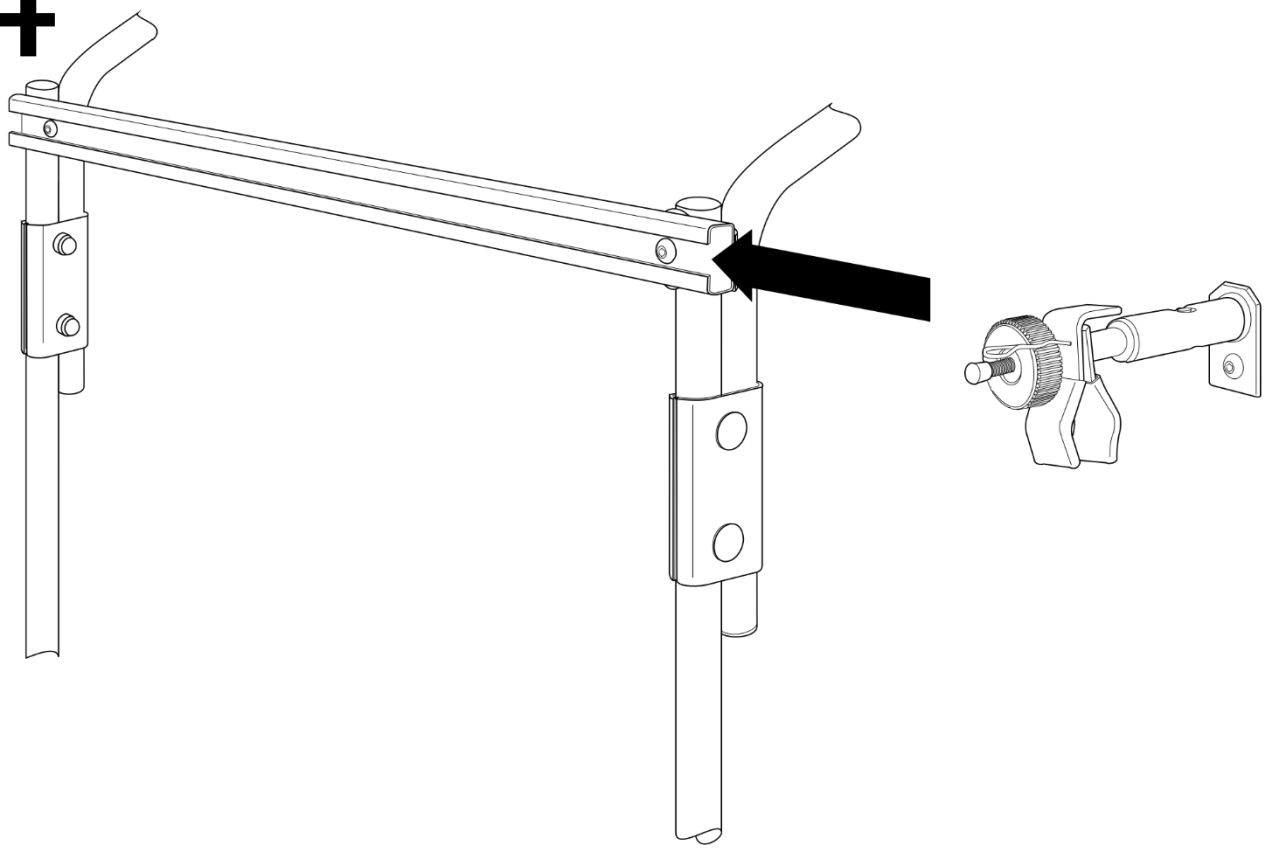

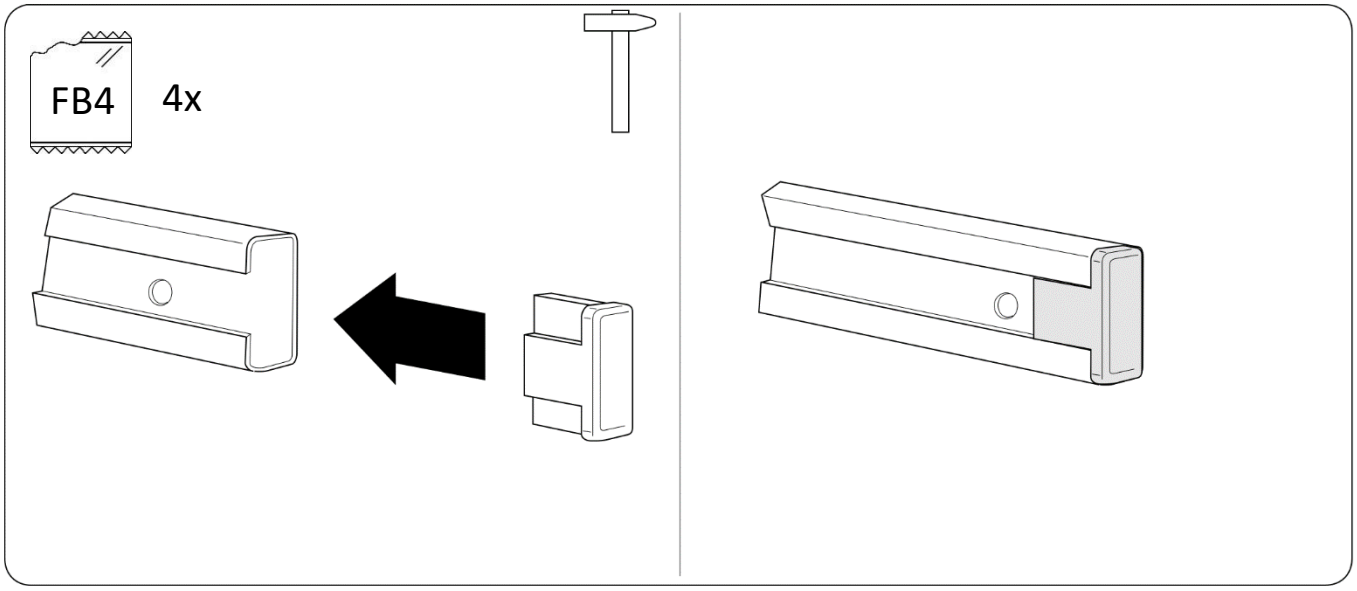

# 5

FB1

| | |
|---|---|
| DE | Beachten Sie, dass bei der Montage des Lastenrahmen und Fahrradschienen die Rückleuchten des Fahrzeugs frei bleiben! |
| EN | Please note that when the load frame and bicycle rails are installed, the taillights of the vehicle remain free! |

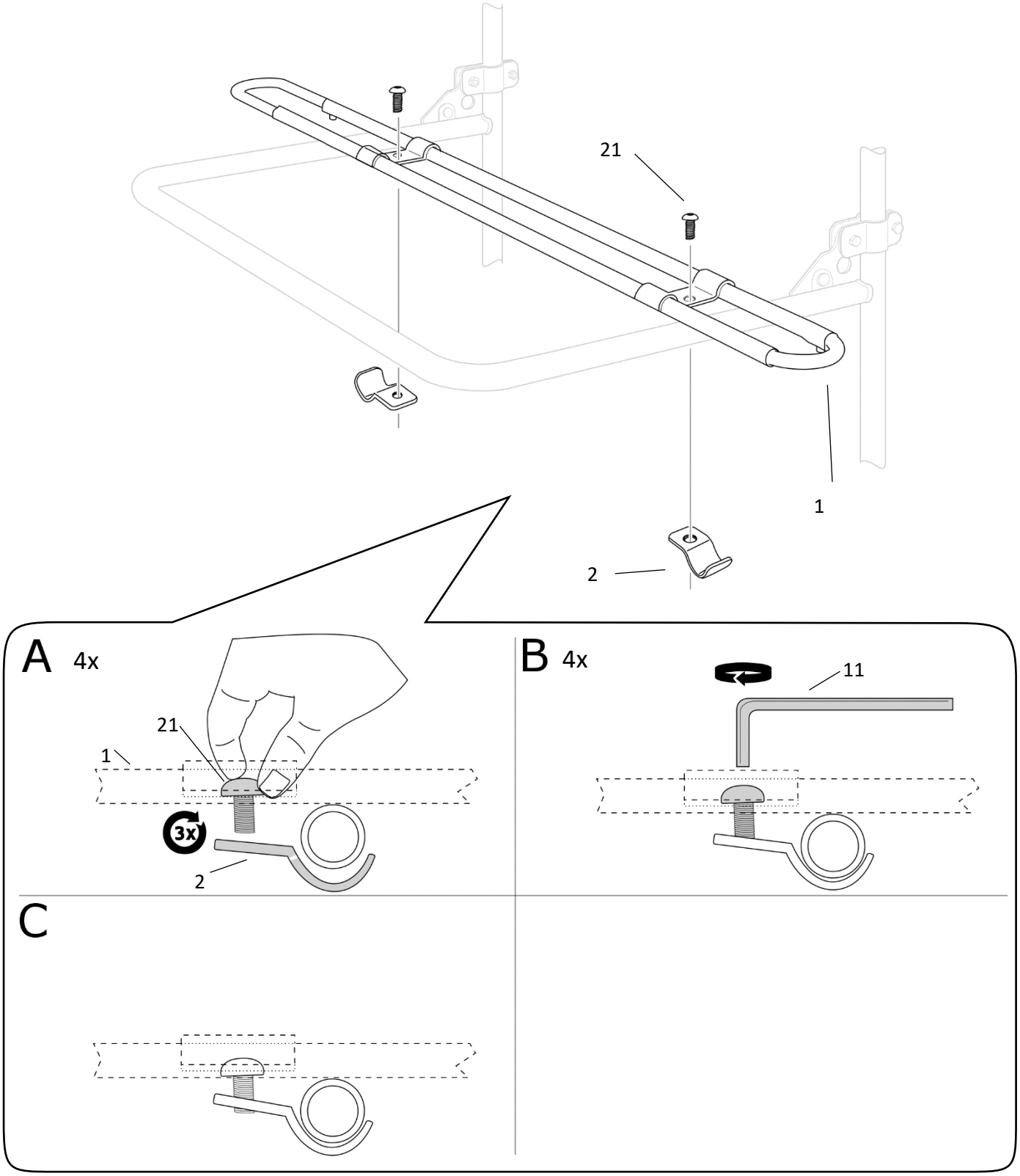


Die Sicken im Lastenrahmen dienen nur als Hilfe für die parallele Ausrichtung der Teleskopschienen. Dafür ist es ausreichend, wenn ein Rohr der Teleskopschiene in einer der Sicken montiert wird.

| | |
|---|---|
| DE | Messen Sie den Radabstand jedes Fahrrades; Folgen Sie der Anleitung anhand Ihres Maßes. |
| EN | Measure the wheel distance of any bike; Follow the instructions on the basis of your measurements. |

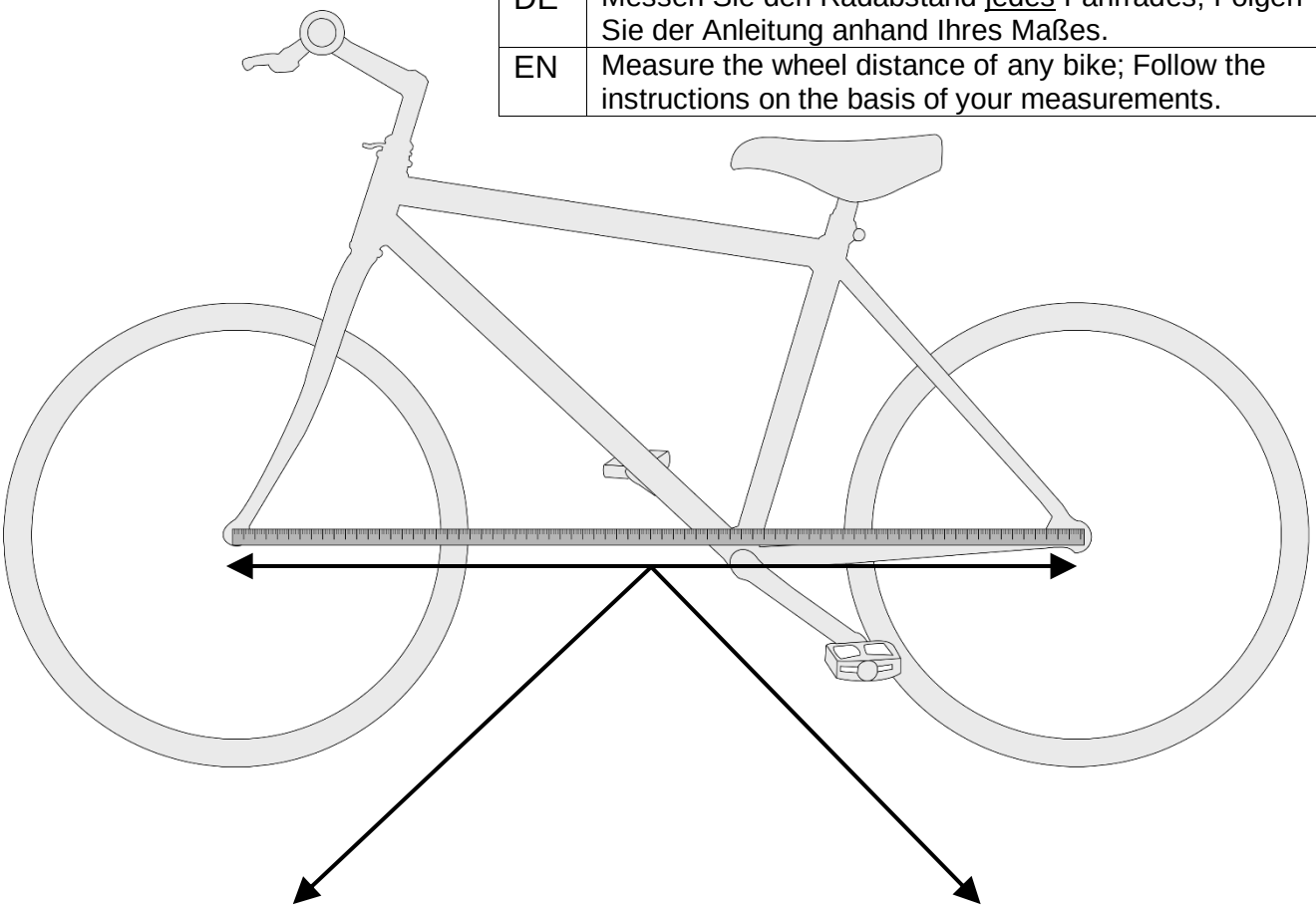

| bis 117 cm | ab 118 cm |
|---|---|
| 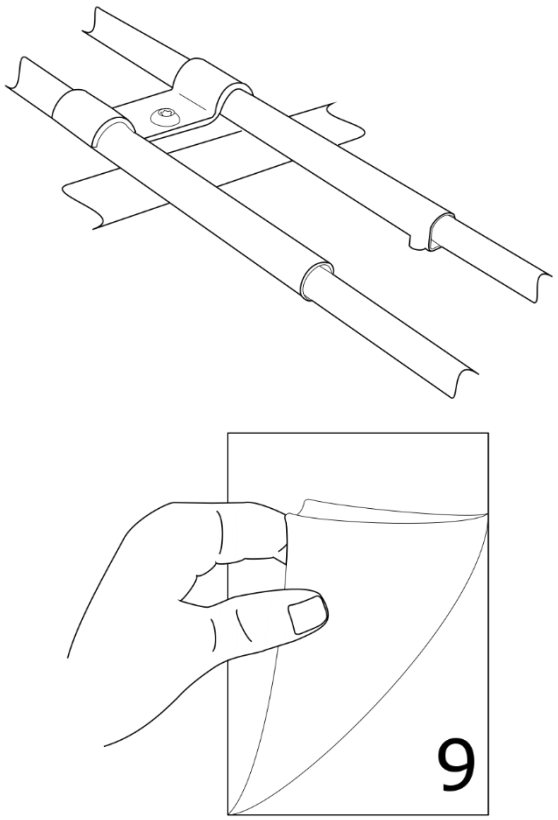  | 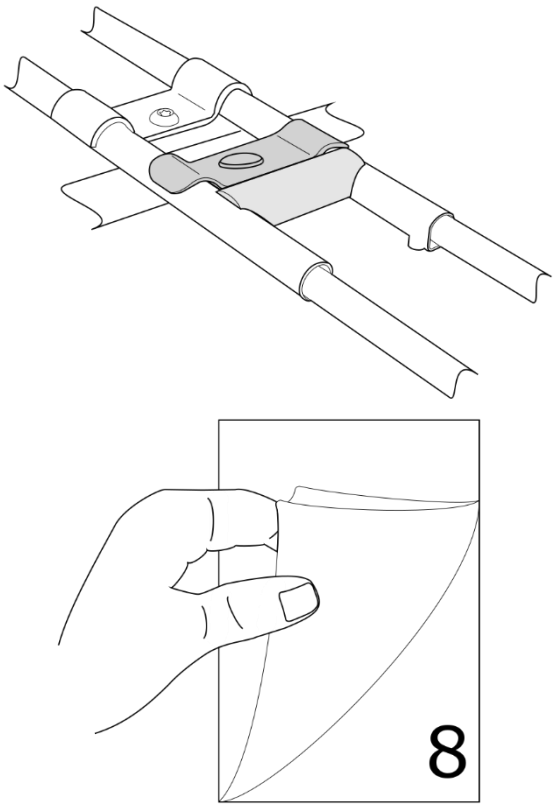  |

# Teleskopschienenadapter Telescopic rail adapter

FB9

| | |
|---|---|
| DE | Ab einen Radabstand von 118 cm wird ein Adapter benötigt.<br>Liegt der Radabstand zwischen 124 cm bis 130 cm werden zwei Adapter benötigt. |
| EN | For a wheelbase from 118 cm to 123 cm one adapter is required.<br>Two adapters are required for a wheelbase from 124cm to 130 cm. |

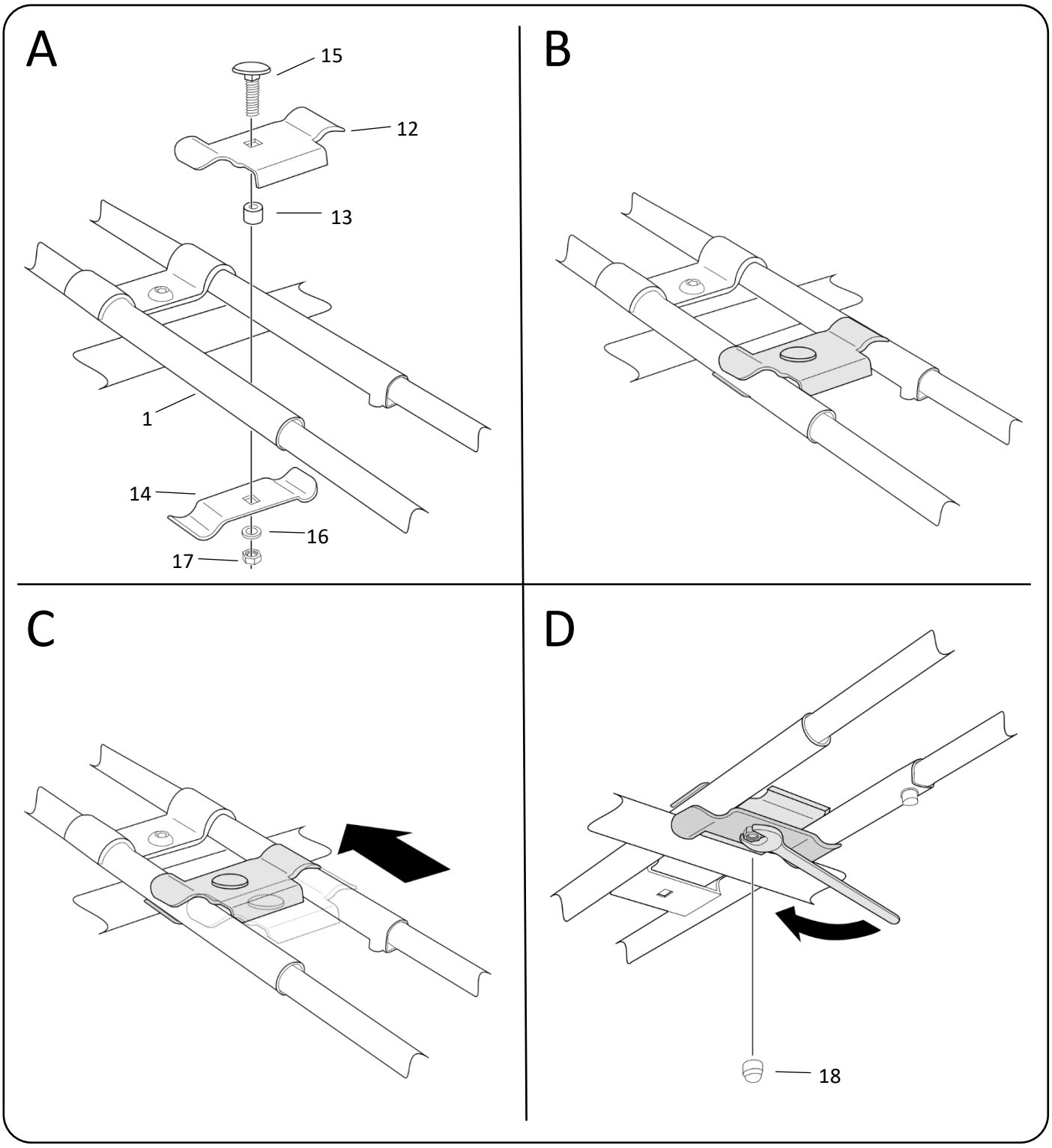

# Hinweise

für Standardhalter I und II

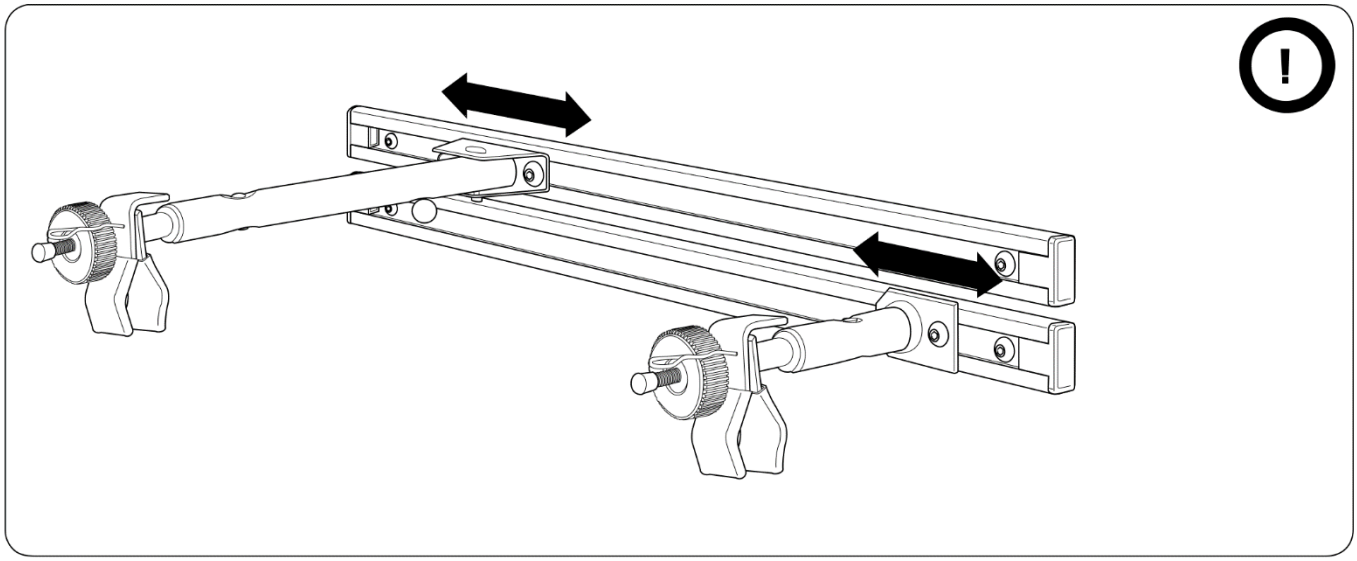

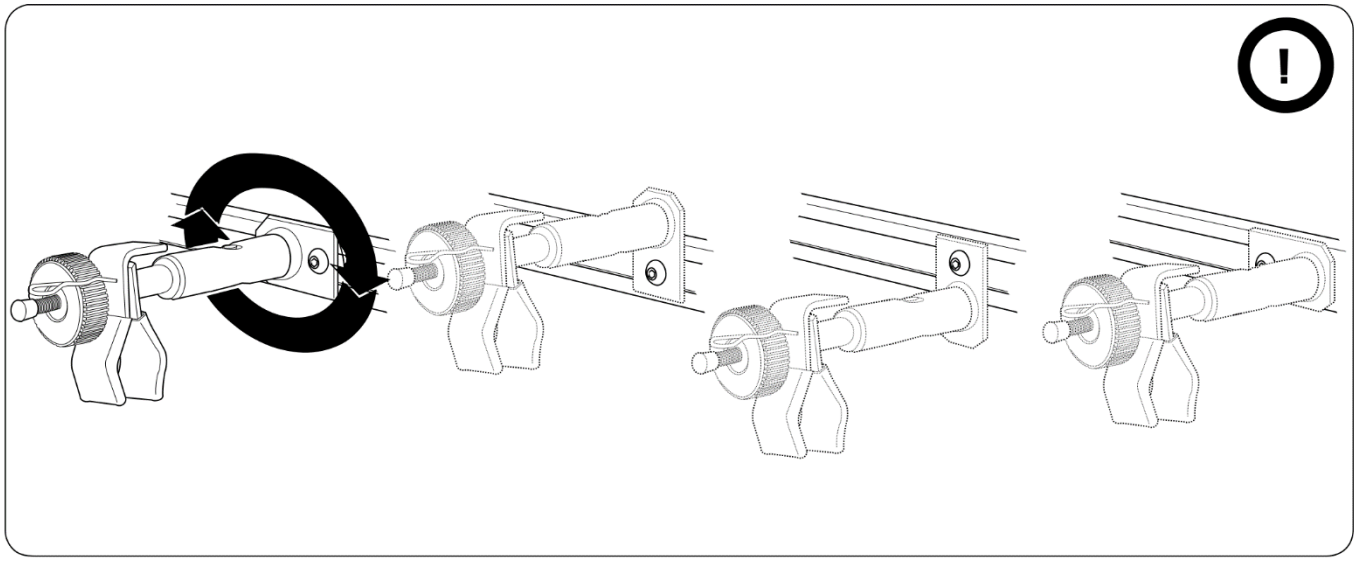

# Bedienungsanleitung für das erste Fahrrad
# Operating instructions for the 1st Bicycle

1

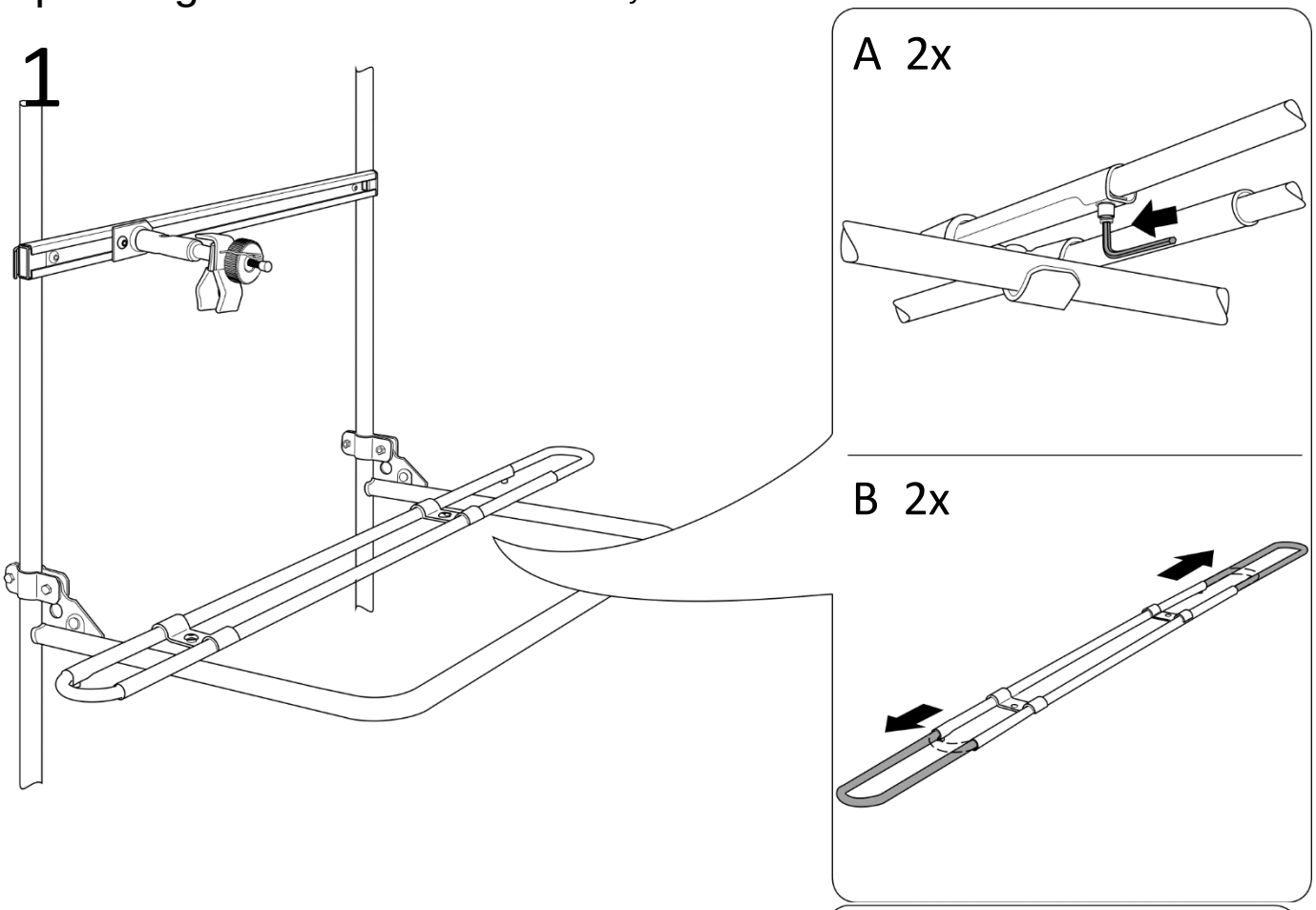


2

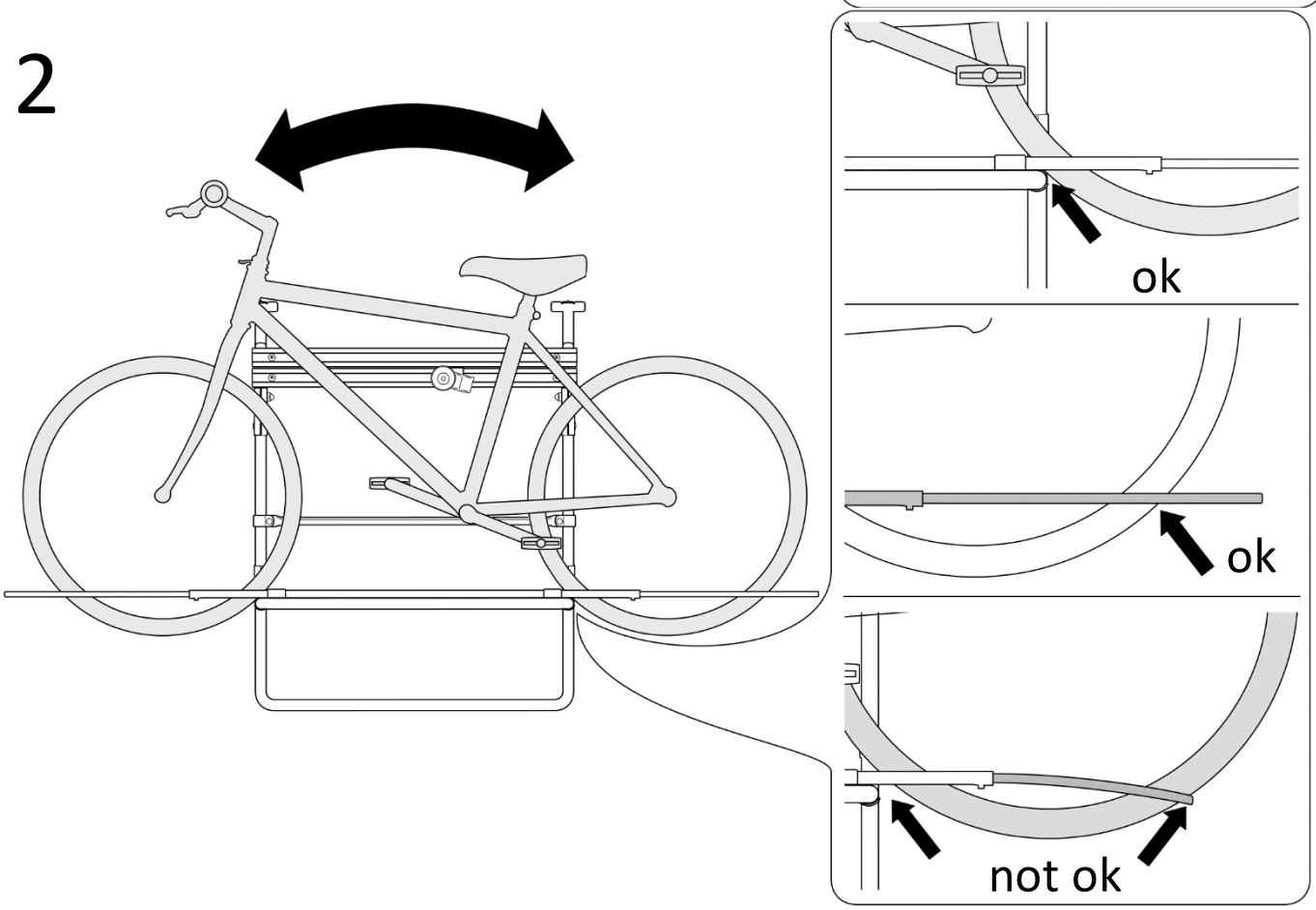

# 3

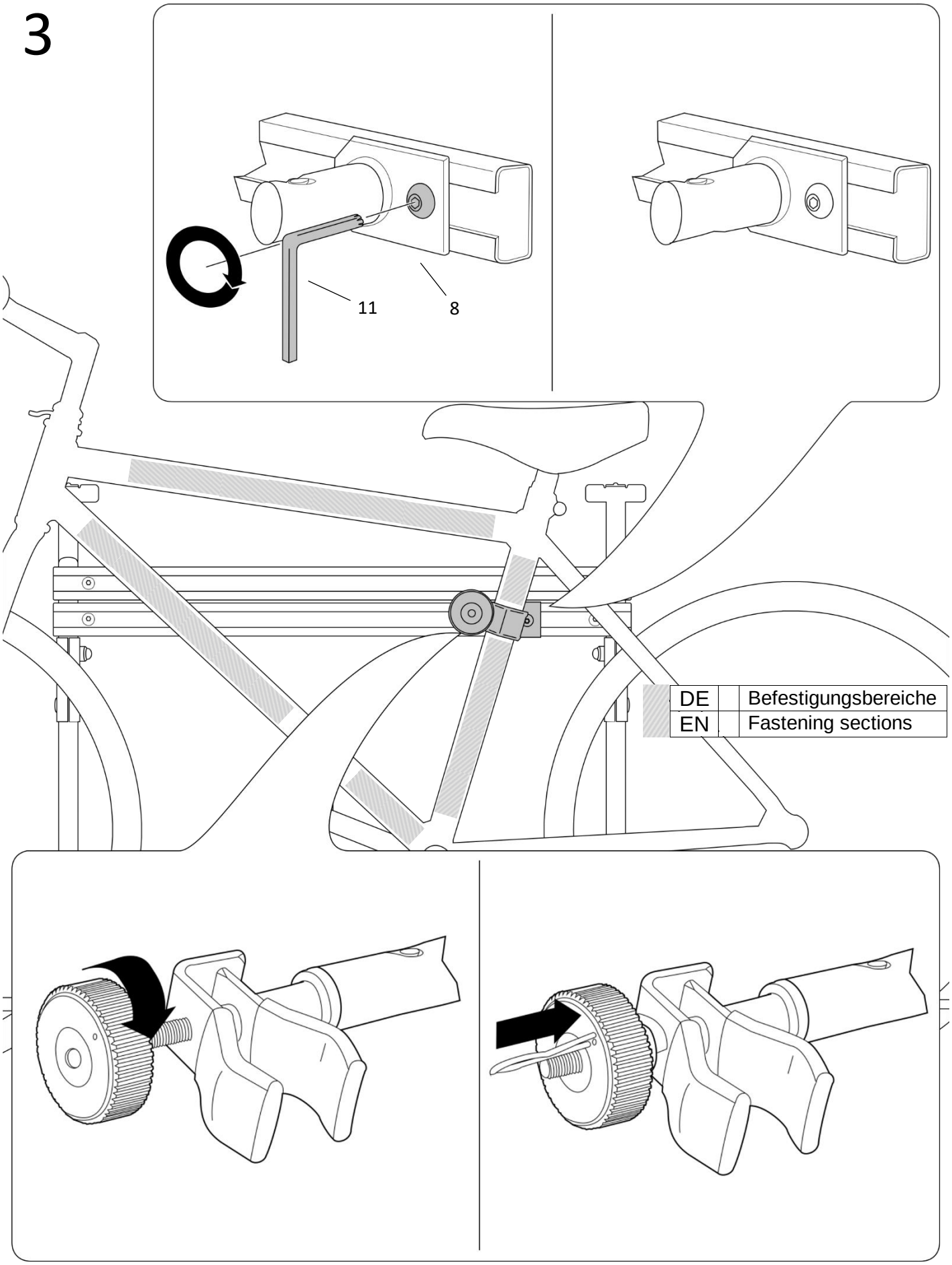

4

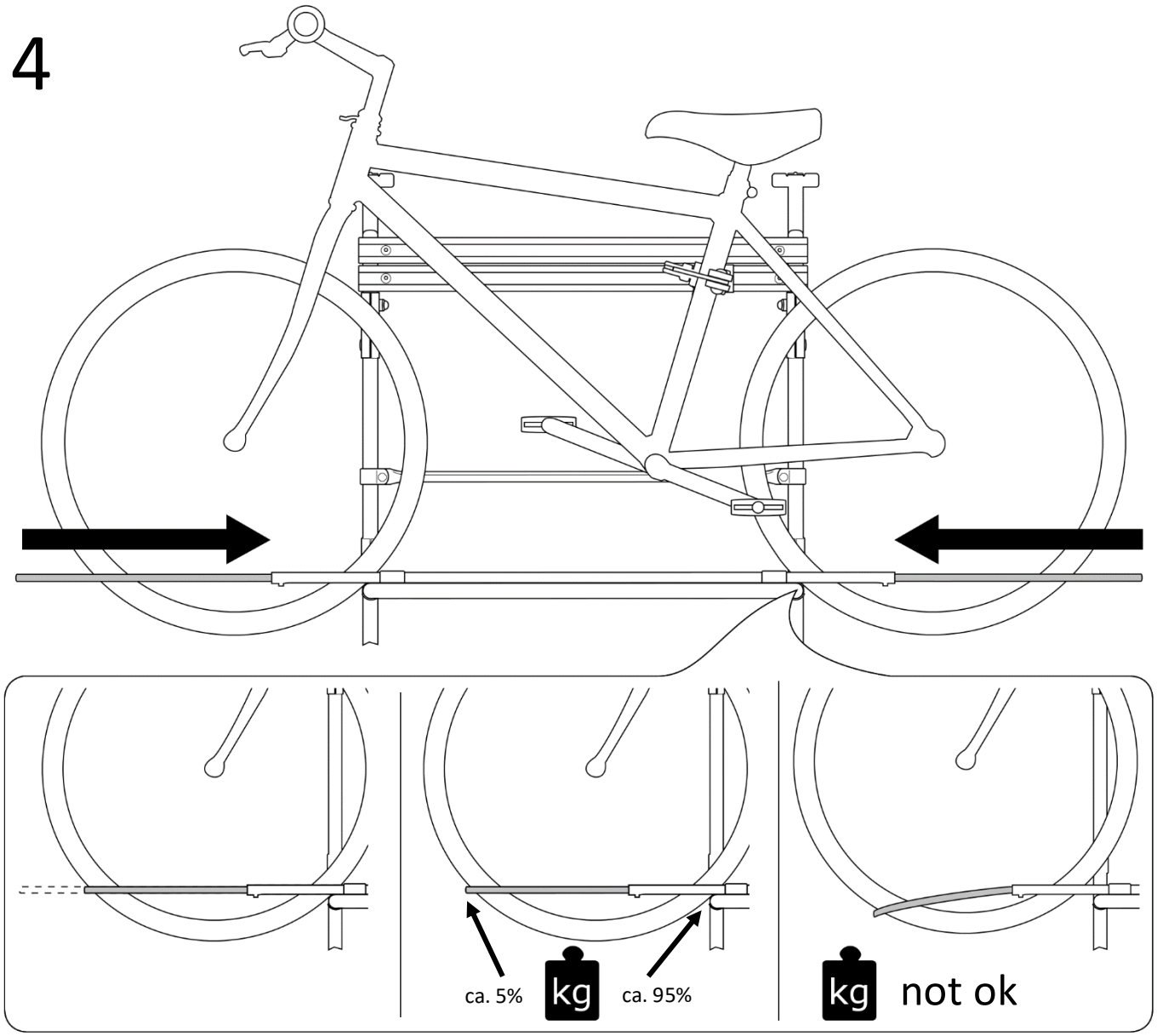


| | |
|---|---|
| DE | Ziehen Sie am Ende die Madenschraube fest an! |
| EN | Finally tighten the grub screw! |

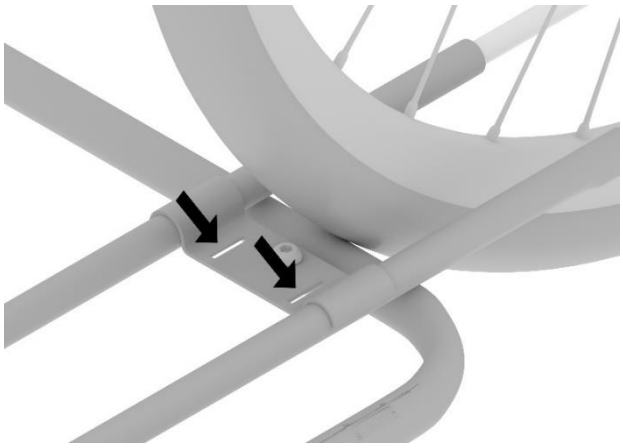

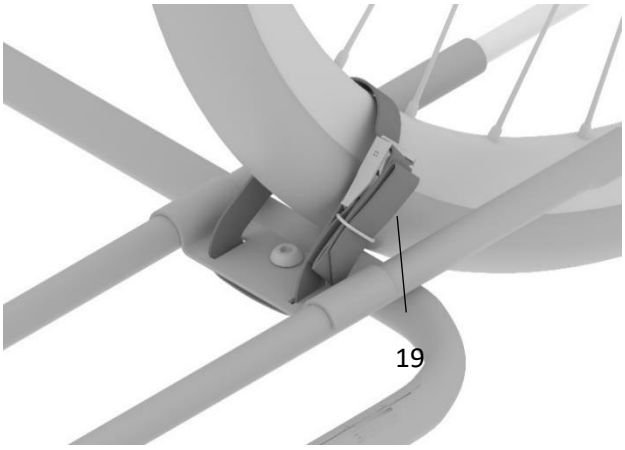


| | |
|---|---|
| DE | Wir empfehlen die E-Bikes mit den beigefügten Gurten an der Fahrradschiene zu sichern. Siehe Abb. |
| EN | We recommend to secure e-bikes to the bike rail with the included straps. See Fig. |